FITXA TÈCNICA DE PRODUCTE
PANELLS ACÚSTICS

decustik

REFERÈNCIA **PAP018**

DESCRIPCIÓ Panell acústic perforat amb forats alineats

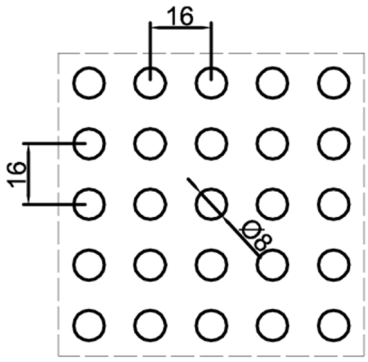

CARACTERÍSTIQUES ACÚSTIQUES

Pas entre forats (mm)		16x16
		Alineat
Diàmetre forat (mm)		Ø 8
Prof. del forat (mm)		Passant
Superfície perforada (%)		19,6
Absorció acústica		
Plenum 40mm	α_w	0,65
	NRC	0,75
Plenum 200mm	α_w	0,70
	NRC	0,85
Classe d'absorció		C
Llana Mineral		40mm
		30kg/m^3

Absorció segons UNE-EN ISO 354

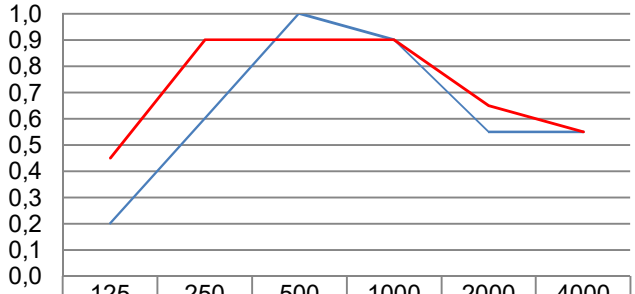

	125	250	500	1000	2000	4000
Plenum 40mm	0,20	0,60	1,00	0,90	0,55	0,55
Plenum 200mm	0,45	0,90	0,90	0,90	0,65	0,55

Freqüència [Hz]

CARACTERÍSTIQUES GENERALS

Material de base

MDF Estàndard D-s2,d0
MDF Ignífug B-s2.d0 (nucli vermell o natural)
MDF Colorejat en massa D-s2,d0
MDF Colorejat en massa B-s2.d0

Espessor (mm)

16mm i 12mm (MDF).
Per altres materials i gruixos, consultar

Pes mig aprox. (kg/m²)

7,5 (MDF Estàndard 12mm) 9,5 (MDF Ignífug 12mm)
10,0 (MDF Estàndard 16mm) 12,5 (MDF Ignífug 16mm)

Formats (mm)

MDF 12mm : 600x600 / 1200x600
MDF 16mm : 2400x600 / 1200x600
Per altres mides, consultar

Acabat final

Sense acabat Rexapat de fusta natural envernissada
Lacat a color RAL Laminat d'alta pressió (HPL) Melamina
Per altres acabats, consultar

APLICACIONS

Revestiment de parets (MDF 16mm)

Sense mecanitzat

Ranurat

Revestiment de sostres (MDF 12mm)

Sense mecanitzat 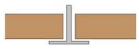

Semi ocult
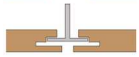
Ocult registrable v6