FITXA TÈCNICA DE PRODUCTE
PANELLS ACÚSTICS

decustik

REFERÈNCIA **PAP028**

DESCRIPCIÓ Panell acústic perforat amb forats alterns

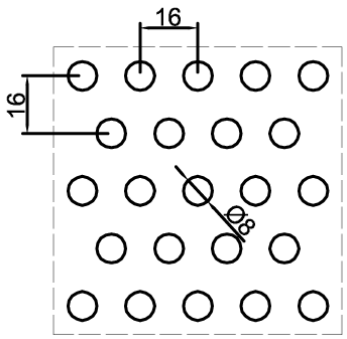

CARACTERÍSTIQUES ACÚSTIQUES

Pas entre forats (mm)		16x16
		Altern
Diàmetre forat (mm)		Ø 8
Prof. del forat (mm)		Passant
Superfície perforada (%)		19,6
Absorció acústica		
Plenum 40mm	α_w	0,50
	NRC	0,80
Plenum 200mm	α_w	0,60
	NRC	0,80
Classe d'absorció		D / C
Llana Mineral		40mm
		30kg/m^3

Absorció segons UNE-EN ISO 354

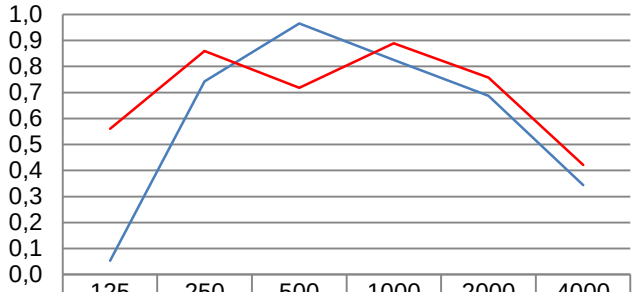

	125	250	500	1000	2000	4000
Plenum 40mm	0,05	0,74	0,97	0,83	0,69	0,34
Plenum 200mm	0,56	0,86	0,72	0,89	0,76	0,42

Freqüència [Hz]

CARACTERÍSTIQUES GENERALS

Material de base	MDF Estàndard D-s2,d0 MDF Ignífug B-s1,d0 (nucli vermell o natural) MDF Colorejat en massa D-s2,d0 MDF Colorejat en massa B-s2.d0
Espessor (mm)	16mm i 12mm (MDF). Per altres materials y gruixos, consultar
Pes mig aprox. (kg/m²)	7,5 (MDF Estàndard 12mm) 9,5 (MDF Ignífug 12mm) 10,0 (MDF Estàndard 16mm) 12,5 (MDF Ignífug 16mm)
Formats (mm)	MDF 12mm : 600x600 / 1200x600 MDF 16mm : 2400x600 / 1200x600 Per altres mides, consultar
Acabat final	Sense acabat Rexapat de fusta natural envernissada Lacat a color RAL Laminat d'alta pressió (HPL) Melamina Per altres acabats, consultar

APLICACIONS

Revestiment de parets (MDF 16mm)

Sense mecanitzat

Ranurat

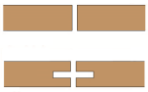

Revestiment de sostres (MDF 12mm)

Sense mecanitzat

Semi ocult
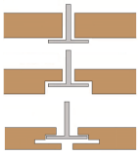
Ocult registrable v6